Separador de ambientes

Instrucciones de montaje y uso

HERRAMIENTAS



Nivel



Lápiz

OPCIONAL · PARA EL REFUERZO

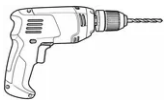

Taladro



Destornillador

1 Limpia y seca el techo y el suelo.

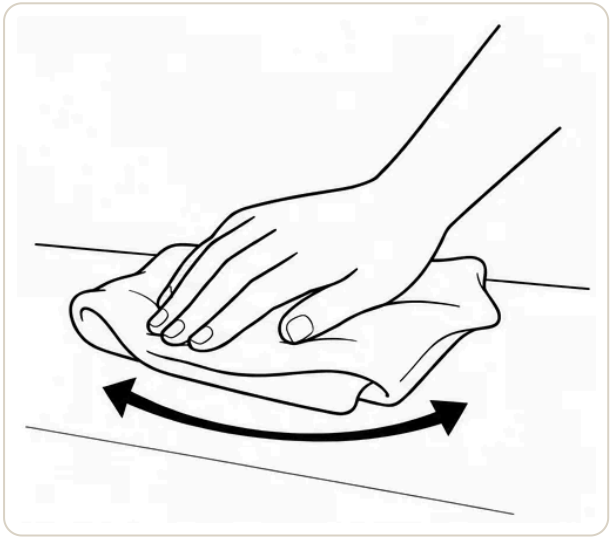

Elimina el polvo, la grasa y la humedad de las zonas donde irán las bases.

AVISO

La cinta debe adherirse sobre una superficie limpia y seca.

2 Coloca primero la base del techo.

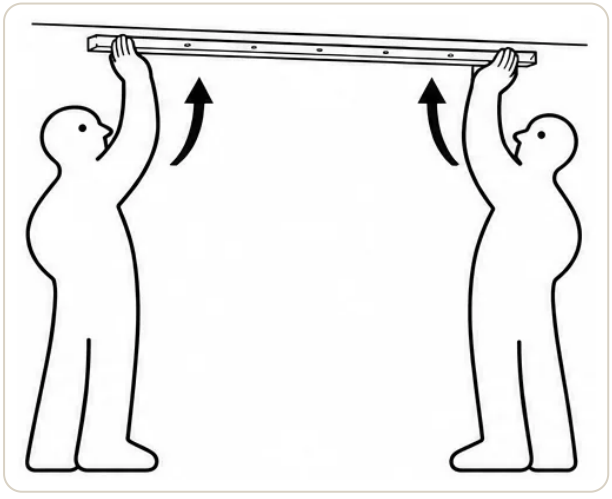

REFUERZO OPCIONAL

1. Taladra los orificios.
2. Coloca tacos adecuados al techo.
3. Fija con los tornillos incluidos.

Retira el protector de la cinta y presiona. Dos personas facilitan la colocación.

Alinea y fija la base del suelo

3 Comprueba ambos extremos y marca la posición.

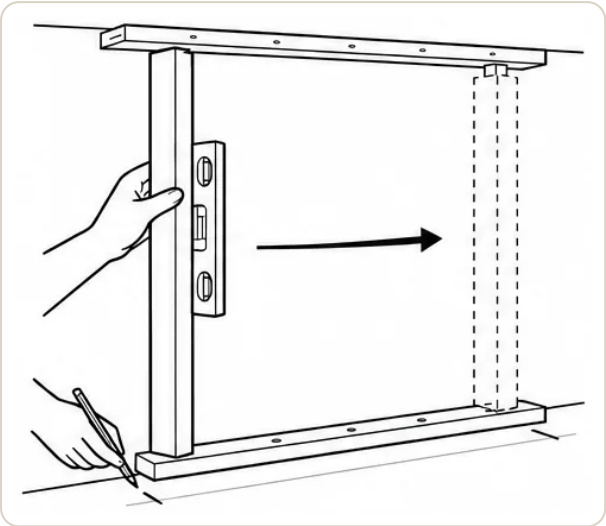

Presenta la base inferior **sin pegarla**. Usa una lama y un nivel para dejarla vertical. Repite en el otro extremo y marca con lápiz la posición de la base en el suelo.

4 Levanta la base y retira el protector.

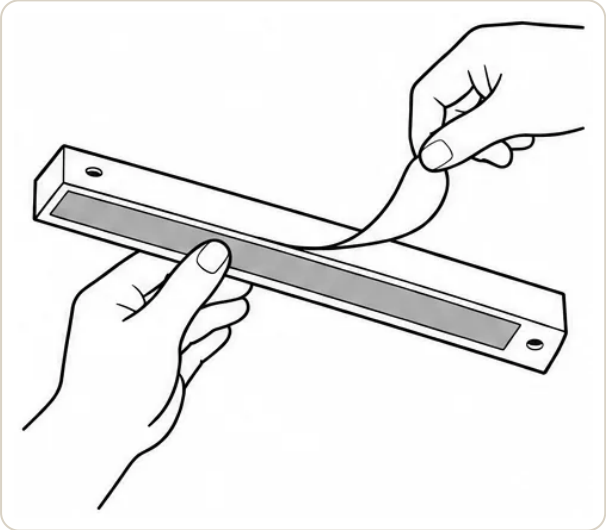

Retira primero la lama de referencia. Levanta la base y quita solo el papel protector de la cinta.

> AVISO
> La cinta permanece adherida a la base.

5 Pega la base sobre las marcas.

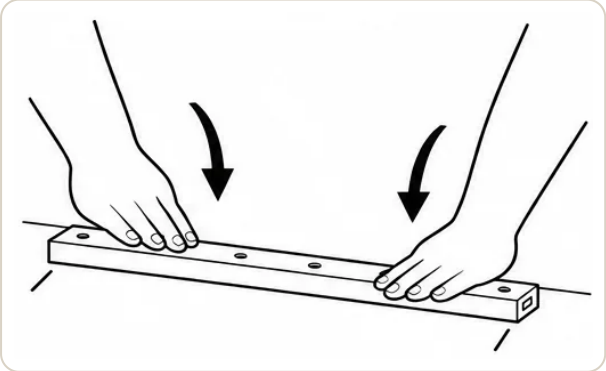

Alinea y presiona firmemente. Normalmente no hacen falta tornillos en el suelo; refuerza si es necesario.

Coloca las lamas

6 **Primero arriba. Después abajo.**

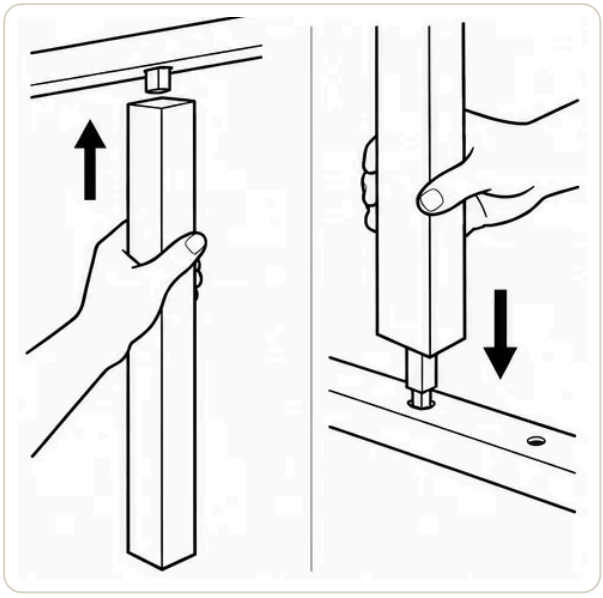

A · INTRODUCE ARRIBA B · ENCAJA ABAJO

Repite con todas las lamas. Comprueba que estén bien asentadas y que giren con facilidad.

> AVISO
> No fuerces el encaje ni el giro.

Mantenimiento



Limpia con un paño ligeramente húmedo y productos neutros. Seca después con un paño suave.

> AVISO
> Antes de taladrar, comprueba que no haya cables ni tuberías.

Instrucciones y ayuda:

instrucciones.ideascnc.com

¿Dudas? WhatsApp 629 44 77 88